SEZIONE VANO scala 1/20

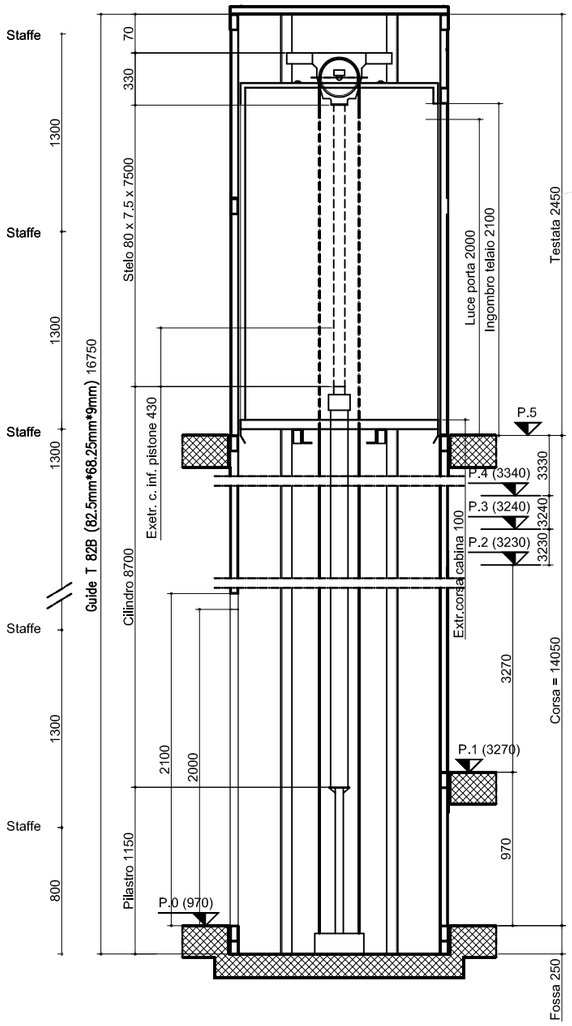

TESTATA scala 1/20

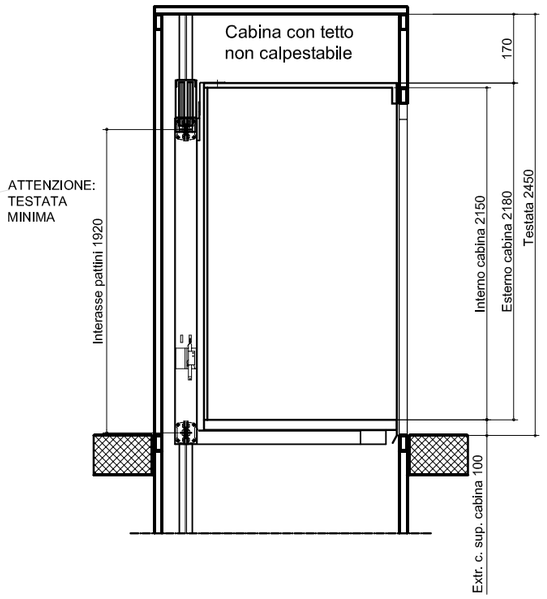

PART. SOGLIE
Scala 1:20

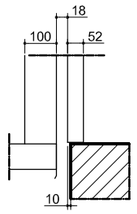

PIANTA VANO E CABINA scala 1/10

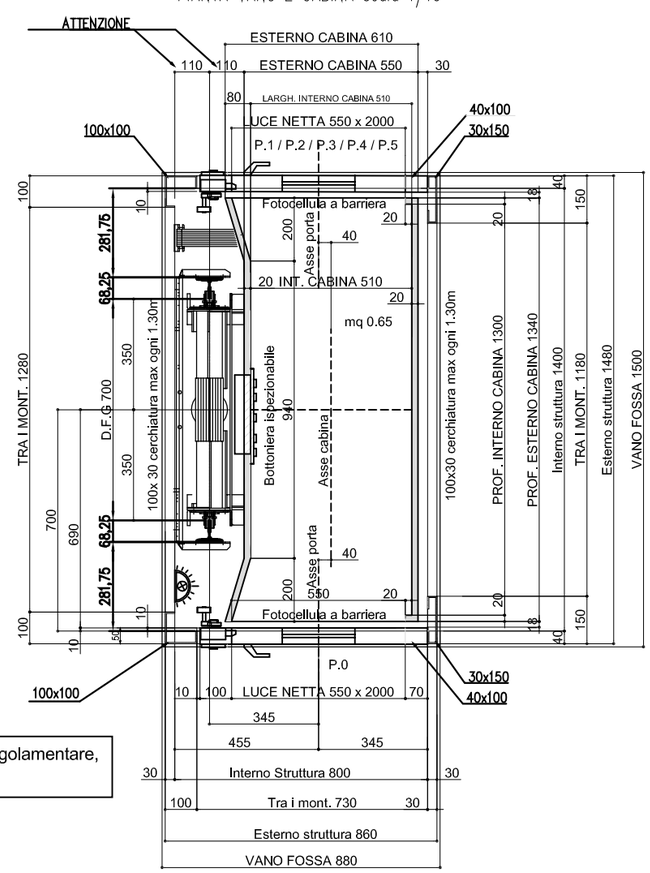

Castelletto metallico regolamentare, ancorato al fabbricato.

PARTICOLARE FONDO FOSSA, ARMADIO CENTRALINA E CARICHI DINAMICI scala 1/10

Prevedere un cunicolo per il passaggio tubi olio e cavi elettrici dall'armadio centralina al vano ascensore.
ATTENZIONE: tale cunicolo deve essere ispezionabile per tutto il percorso. Dim. Indicative 300 x h 150 (a carico del committente)

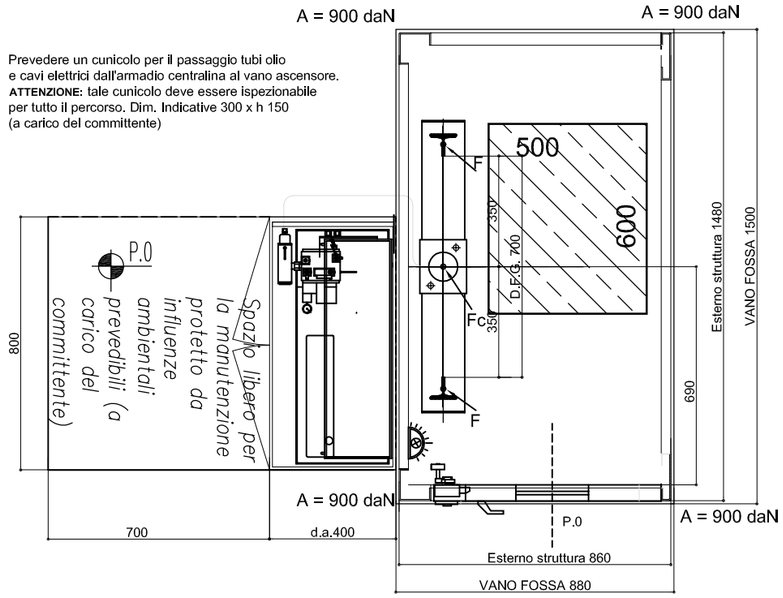

PART. FONDO FOSSA
Scala 1:20

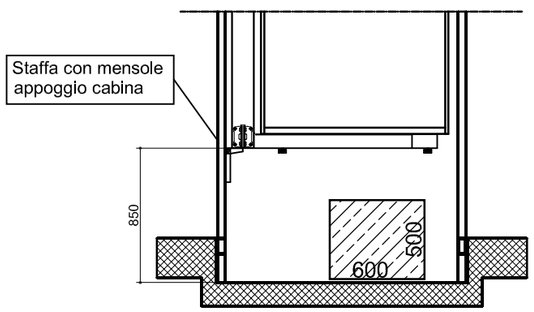

PIATTAFORMA ELEVATRICE

CARATTERISTICHE GENERALI

PORTATA	250 Kg	**VELOCITA'**	0,15 m/s
FERMATE	6	**SERVIZI**	6 (5+1)
PERSONE	2	**MANOVRA**	Univ. a uomo presente

NORMATIVA
- ☒ EN ISO 12100 2010
- ☒ D.M. 236 (Legge 13) dove applicab.
- ☒ Dir.Macch. 2006/42/CE

GUIDE CABINA T 82B (82.5mm*68.25mm*9mm)

PISTONE Moris tipo 9130-Ø80x7.5X7500 (D.est.114.3)(p. max 24)
CENTRALINA Moris HL-320 R - 2V-23 L/ min 1.8 kW- 2.5 Hp
TENSIONE elettrovalvola 24 V VDC **TUBO FLEX** 3/4" mt 5.00

TENSIONE MOT.	230 V	**FRQUENZA MOT.**	50 Hz
CORR. NOMINALE	12 A	**CORR. DI SPUNTO**	40 A

ARMADIO per HL-320 R - (800x400x2100 h.)
ARCATA PE 2 - Sc.700 Sbalzo 510 (staffe 14+14)

PULEGGIA DI RINVIO	N°2 Ø 260 x 2
FUNI	N°2 Ø10 mt 19.50
AMMORTIZZATORI	----------
PARACADUTE	Istantaneo
TENSIONE LUCE	230 V
PORTE DI CABINA	SENZA
PORTE DI PIANO	Battente (telai speciali) 550x2000
CABINA	DA DEFINIRE

CARICHI / LOADS

PORTATA	250	daN
PESO ARCATA	118	daN
PESO CABINA	152	daN
PESO OPERATORE	–	daN
PESO FUNI	13	daN
CARICO SOSPESO	533	daN

F = 1683 daN
Fc = 2823 daN
A = 900 daN

Fx
Fy
Fx

Fx = 405 daN
105 daN

NOTE

1. Non rilevare le quote dal disegno, le dimensioni sono considerate con vano netto a piombo.
2. Testata, fossa e vano corsa devono essere predisposti per impianto di illuminazione con lampade da 40 W ogni 3 m, con la prima a 0,5 m dal fondo fossa e l'ultima a 0,5 m dal soffitto.
3. Prevedere nel vano un camino o finestra di aerazione con superficie >=1% della superficie del vano stesso.
4. Il locale macchina deve avere accesso diretto, agevole e sicuro con porta apribile verso l'esterno di altezza >=2 m, munita di serratura. Deve avere almeno 200 lux di illuminazione a livello pavimento ed essere provvisto di una presaper lampada portatile; l'interruttore deve essere vicino all'accesso, dal lato battuta porta. L'altezza del locale macchina non deve essere inferiore a 2 m. Il locale macchina non deve essere umido e la sua temperatura deve rimanere compresa tra 5°C e 40°C. Prevedere nel locale macchina un camino o finestra di aerazione con superficie >=1% della superficie del locale stesso, comunicante direttamente con l'esterno.
5. Le tubazioni di mandata dell'olio devono essere protette, accessibili ed ispezionabili per tutto il loro percorso.
6. La soletta del locale macchina e quella del fondo fossa devono essere calcolate in base ai carichi riportati sul disegno.
7. Il committente a suo onere e cura deve attenersi, circa la prevenzione incendi a quanto stabilito dal locale comando dei Vigili del Fuoco.

PIATTAFORMA TIPO :	*TC 4000*	**NORMA DI RIF. :**	DIR. M. 2006/42/CE
PORTATA Kg :	250	**PERSONE N. :** 2	**FERMATE :** 6
VELOCITA' m/sec. :	0.15	**CORSA mt. :** 14.05	**FUNI N. :** 2 ϕ 10
VANO IN :	Incastellatura metallica+chiusura in vetri regolamentari (ancorato al fabbricato)		
ARMADIO CENTRALINA A QUOTA :	P.0		
CENTRALINA :	Girl 1' N°	KW 1.8	V 220 monofase

EDIFICIO : ABITAZIONE
IMPRESA :
PROPRIETARIO : .....
INDIRIZZO : .
CITTA' :
SCALA : 1/10 ; 1/20

ACCETTAZIONE DEL CLIENTE

SI APPROVA QUESTO DISEGNO GARANTENDO CHE LE PARETI DEL VANO SONO A PIOMBO

IMPIANTO N°

ED.: 1	**DATA:** 03/10/2018	**DISEGN.:** M.T.	**APPROV.:**
ED.:	**DATA:**	**DISEGN.:**	**APPROV.:**