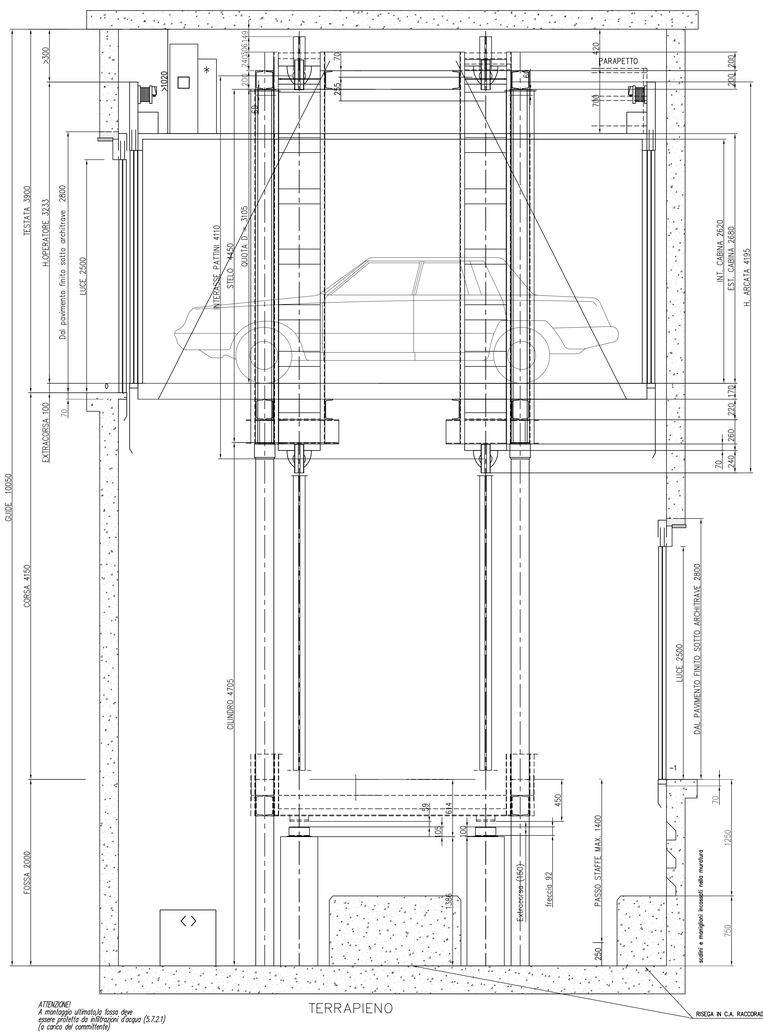

ATTENZIONE!
A montaggio ultimato,la fossa deve
essere protetta da infiltrazioni d'acqua (5.7.2.1)
(a carico del committente)

PIANTA FONDO FOSSA E LOC.CENTRALINA
Scala 1:20

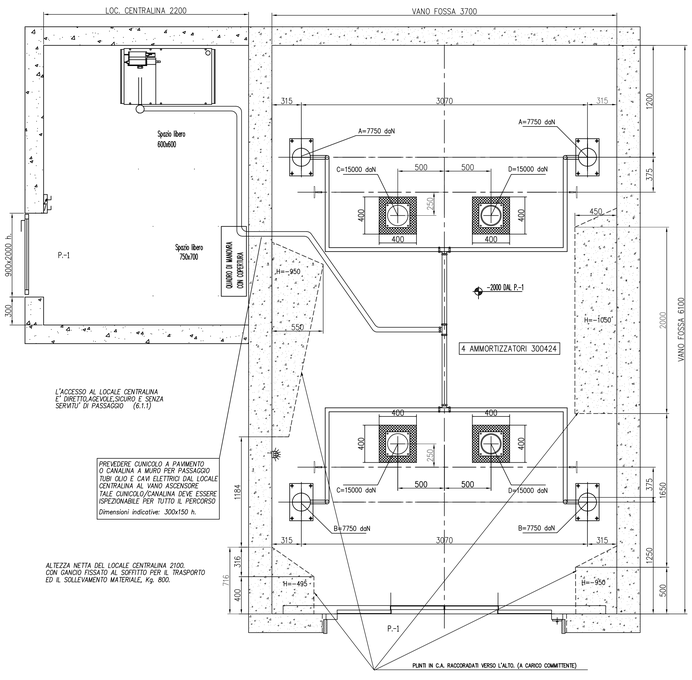

✳	0.50 m. x h 0.60 m. x 0.80 m. Spazio libero per il manutentore in testata. (5.7.1.1 D)
< >	0.60 m. x h 0.525 m. x 1.00 m. (5.7.2.3 A) Spazio libero per il manutentore in fossa con amm/ri totalmente compressi.
□	0.30 m. x 0.40 m. x 1.020 m. h 0.12 mq. Spazio libero per stazionamento. (5.7.1.1 B)

▲ REALIZZARE APERTURA DI AEREAZIONE E SCARICO FUMI DI SUPERFICIE NETTA >3% DELLA PIANTA VANO,CON MINIMO 0.20 mq (DM 16/5/87 n. 246). SALVO PRESCRIZIONI VV.FF.

♦ REALIZZARE APERTURA DI AEREAZIONE E SCARICO FUMI DI SUPERFICIE NETTA >3% DELLA PIANTA DEL LOC. CENTRALINA,CON MINIMO 0.05 mq (DM 16/5/87 n. 246). SALVO PRESCRIZIONI VV.FF.

PARTICOLARE PORTE E SOGLIE
Scala 1:10

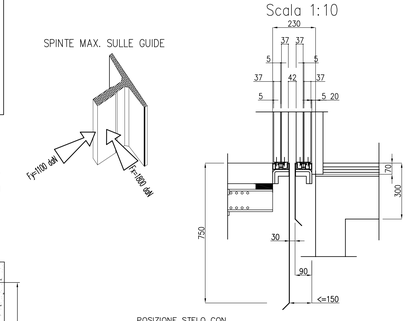

POSITIONE STELO CON CABINA A LIVELLO DEL PIANO PIU'BASSO

PIANTA VANO CORSA E CABINA
Scala 1:20

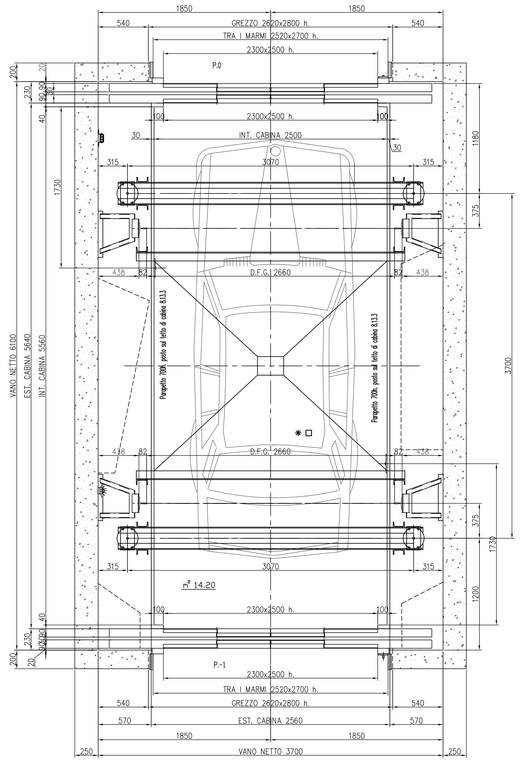

CARICHI DINAMICI (daN)	
R= 7750x2	R= 7750x2
Q= 15000x2	R= 15000x2
F= 230	F= 3000
Q= 3000	R= 3000
F= 3000	F=
R=	R=
R=	F=

AVVERTENZE IMPORTANTI PER IL COMMITTENTE

1- Durante la esecuzione del montaggio dovranno essere rispettate tutte le norme antinfortunistiche riguardanti protezioni provvisorie chiusura accessi vano corsa, impalcature, ecc.

2- Nel vano corsa cabina e nel locale centralina non dovranno essere installate tubazioni ed apparecchiature che non appartengano all'impianto.

3- I locali devono essere costruiti in modo tale da poter sopportare i carichi e gli sforzi ai quali possono essere normalmente sottoposti, essi devono essere costruiti con materiali durevoli che non favoriscano la formazione di polvere. Il pavimento dei locali non deve essere sdrucciolevole. Quando la destinazione lo esige (locali d'abitazione, ufficio, ospedali, scuole, biblioteche, etc.), le pareti, le solette ed i soffitti dei locali devono assorbire notevolmente i rumori dovuti al funzionamento degli ascensori.

4- Il locale centralina dovrà essere di altezza non inferiore a 2m, esso dovrà essere direttamente accessibile, la porta in ferro dovrà essere apribile verso l'esterno e munita di dispositivo di sblocco a chiave che consente l'apertura senza chiave dall'interno del locale, nello stesso si dovrà essere l'illuminazione elettrica con installazione fissa che assicura sulla base minimo di 200 lux di livello del pavimento, con interruttore di comando posto del lato della battuta della porta; inoltre dovrà esistere apertura di ventilazione verso l'esterno dalle dimensioni > = 1% della superficie di detto locale.

5- Il vano corsa e gli accessi al piano dovranno essere provvisti di impianto luce. Il vano corsa dovrà essere convenientemente ventilato, esso dovrà avere nella parte alta un'apertura di ventilazione verso l'esterno, con un'area >= dell'1% della sezione orizzontale del vano di corsa.

6- Il locale centralina ed il vano di corsa non dovranno risultare umidi e la temperatura degli stessi dovrà essere contenuta tra i 5 °C ed i 40 °C.

7- Gli impianti overtì corsa sopra il piano terreno maggiore di 20m installati negli edifici civili overtì altezza di gronda maggiore di 24m e gli impianti installati negli edifici industriali devono avere abicazione e protezione antincendio riguardanti ai regolamenti del locale comando dei Vigili del fuoco o della Direzione Generale del servizio antincendio.

Ascensore tipo	OLEODINAMICO	Norma tecnica di riferimento	EN 81.2 05/99 (D.P.R.162/99)
Portata kg.	9200	Persone n°	116
Velocità m./sec.	0.17	Corsa m. 4.15	Fermate n° 2
Vano in	C.A.		Furi n° --
Locale centralina a quota	P.-1	N.4 Pistoni dir. laterali	
Motore	--	Giri 1/ n° 2750	kWW 36.7

Edificio	GARAGE-UFFICI
Impresa	
Proprietario	
Indirizzo	
Città	
Scala	1:10; 1:20

ACCETTAZIONE DEL CLIENTE
SI APPROVA QUESTO DISEGNO GARANTENDO CHE LE PARETI DEL VANO SONO A PIOMBO
FIRMA: DATA:

IMPIANTO N°

ED: 1	DATA: 27-05-2005	DISEGN:	APPROV.
ED: 2	DATA: 25-07-2005	DISEGN:	APPROV.

CARATTERISTICHE
Impianto N° 25380

Tipo	EN 81.2 05/99	D.M. 236	
Portata kg.	9200	Persone n°	116
Fermate n°	2	Servizi n°	2 (1+1)
Corsa mt.	4.15	Vel. m/sec.	0.17
Azionamento porte	AUTOM.	Tipo	4 ANTE SC.O.
Manovra	UNIVERSALE		
Guide cabina	RP 125 (N.4)	Metri	10.05
Funi n° --	Tipo Sede	Lung. metri	------
Staffe per guide cabina tipo	VCT 125	n°	9 dx
Staffe per guide cabina tipo	VCT 125	n°	9 sx

ARCATA

marca	CENTODUCATI	tipo	DIR.LAT.
paracadute presa istantanea tipo			CENTODUCATI
d.f.g.	2660		
ammortizzatori cabina tipo	C/DUCATI 300424		n° 4

PORTE DI PIANO

Marca	SELCOM	Tipo	4 ANTE
Apertura	2300X2500H		
Rivestite in	VERNICIATE		

Massa cabina kg.	3250
Massa arcata kg.	2800
Massa operatori kg.	600
Massa totale kg.	6650 (STIMATO)

CABINA

Dimensioni esterne (L)	2560 x(P) 5640	x(H)	2680
Rivestimento	VERNICIATE		
Pavimento	LAMIERA STRIATA ZINCATA		
Specchio	--	Illuminazione	TUBI FLUOR.
Operatore	SELCOM	Emergenza	SI

PISTONE E CENTRALINA

Pistoni	OMAR	Tipo D.L. ø	110x5x4450 (n.4)
Pezzi n° 1	Lunghezza totale mm.		4705
Extra corsa totale mm.	300	ø Cilindro mm.	152.4
Centralina	OMAR	Litri/min - kw	380/36.7
Avviamento	STELLA TRIANGOLO		
Raffreddamento	--------		
Olio - litri	450	Serbatoio	450
tubo rigido ø --	N° --	metri	--
Tubo flessibile ø 35	n° 4	metri	5
Tubo flessibile ø 42	n° 1	metri	7
Pressione statica - bar	44		
Sovraccarico - bar	57		

NOTE

ATTENZIONE-PROGETTO PRELIMINARE PESI ARCATA E CABINA DA STIMA
PREVEDERE N.3 RACCORDI PER TUBI (MEDI DIS.)
SI ATTENDE RISPOSTA DI C/DUCATI PER PESI ESATTI
PORTE CON TELAI
CORSA CON LIVELLI (PRECISA 4150) MERCURIO.

DISTANZA MASSIMA TRA GLI ANCORAGGI mt. 1.40

NS. RIF. ARCHIVIO
RELAZIONE
/ 05
XLS

D.P.R. 162/99
95/16/CE